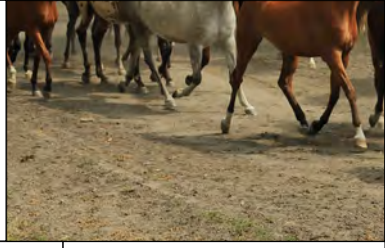
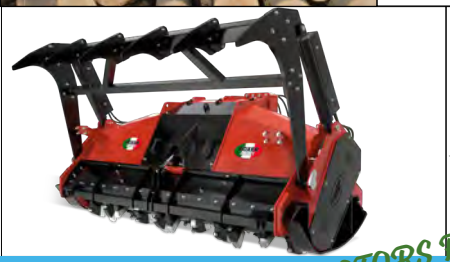

YOUR TRACTORS BEST FRIEND

CATALOGUS

BOXER AGRI

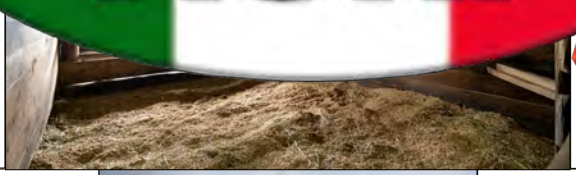

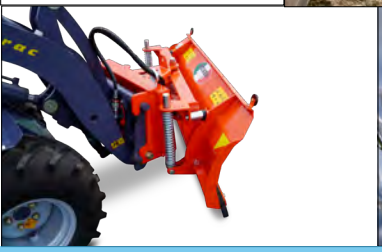

WWW.BOXERAGRI.NL

NR.24

BOXER AGRICULTURE EQUIPMENT B.V.
Stougjesdijk 153
3271 KB Mijnsheerenland
Tel: +31 (0) 186-612333

Boxer Agriculture Equipment B.V. is gespecialiseerd in de lichtere landbouwwerktuigen en machines. Door directe import kunnen wij deze voor zeer scherpe prijzen leveren.

Prijzen zijn exclusief BTW. Op alle aanbiedingen en overeenkomsten zijn uitsluitend van toepassing onze algemene voorwaarden, gedeponeerd ter griffie van de kamer van koophandel en fabrieken te Rotterdam, onder nummer 23051881 d.d. 21-05-2004. De voorwaarden worden op uw verzoek kosteloos verzonden.

De prijzen en technische gegevens vermeld in deze prijscatalogus zijn vrijblijvend en kunnen zonder voorafgaande kennisgeving worden gewijzigd. De prijzen zijn vermeld in euro's.

Garantieclaims kunnen uitsluitend na voorafgaande toestemming worden gehonoreerd.

Prijzen zijn geldig vanaf 1 januari 2024

Boxer Agriculture Equipment B.V. ist spezialisiert auf die leichteren landwirtschaftliche Geräte und Maschinen. Durch den Direktimport können wir diese für sehr wettbewerbsfähigen Preisen anbieten.

Preise sind ohne MwSt. Für alle Angebote und Verträge gelten nur unsere Geschäftsbedingungen, in der Kammer für Handel und Industrie in Rotterdam unter der Nummer 23051881 vom 21-05-2004 eingereicht. Die Bedingungen wird Ihnen auf Anfrage kostenlos geschickt.

Preise und Spezifikationen, aufgeführt in diesem Katalog, sind unverbindlich und können sich ohne vorherige Ankündigung ändern. Die Preise sind in Euro.

Nur nach vorheriger Genehmigung können Gewährleistungsansprüche erfüllt werden.

Preise gelten ab 1. Januar 2024

Boxer Agriculture Equipment B.V. se spécialise dans les outils et machines agricoles légères. Grâce à l'importation directe nous pouvons offrir ce à des prix très compétitifs.

Les prix excluent la TVA. Toutes les offres et les accords ne sont que des termes et conditions applicables, déposées à la Chambre de Commerce et d'Industrie à Rotterdam sous le numéro 23051881 en date du 21-05-2004. Les conditions seront envoyés gratuitement sur demande.

Prix et spécifications techniques figurant dans ce catalogue sont prix non contraignantes et sont sujets à changement sans préavis. Les prix sont en euros .

Les réclamations de garantie peut être invoqué uniquement après autorisation préalable.

Les prix sont valables de Janvier 1, 2024

Boxer Agriculture Equipment B.V. specializes in the lighter agricultural implements and machines. Because of the direct import we can provide this for very competitive prices.

Prices exclude VAT. All offers and agreements are only applicable with our terms and conditions, filed at the Chamber of Commerce and Industry in Rotterdam under number 23051881 dated 21-05-2004. The conditions will be sent free of charge upon request.

Prices and specifications listed in this catalog are non-binding and are subject to change without notice. The prices are in euros.

Warranty claims can be honored only after our prior permission.

Prices are valid from January 1, 2024

INHOUDSOPGAVE

GRASLANDBEWERKING

CIRKELMAAIER	FA - FAG- FA XL - LM - FMU - FMU D	8-13
WEIDEBLOTER	BL - BLG - WB - WB XL/XXL	14-17
KLEPELMAAIER	EF - G2 - MASTER - WLF- XFM - KDK - DU0 - DUO PLUS	18-27
VERSTEKKLEPELMAAIER	AGL MINI - AGL - AGF - AGF PRO - BLACK - AGX	28-38
ARMMAAIER	AM - AM110 - AM 125 - AM 130	39-42
HEGGENSCHAAR COMPLEET	HSC - HSC XL - FHSC	43-45
HEGGENSCHAAR	HS	46
ZAAGKOP	CUT	47
HEGGENSNOEIER	RM	48
KLEPELBAK	EXF	49
HYDR. DISCMAAIER	HDM - HDMA	50-51
KLEPELMAAIER MET OPVANGBAK	LOW - HIGH - IA	52-54
CYCLOMAAIER	CM	55
RONDE BALENPERS	RBP	56
ATV MAAIER	ATV	57
COMBIHARK	HB	58

GRONDBEWERKING

ROTOREG	PI - PX	60-61
ZAAICOMBINATIE	ZM - SB Z	62-63
OVERTOPFREES	SB - SB HD	64-65
GRONDFREES	GF - GF T - GF TA - GF TCA - GF XL	66-70
SLEUVENFREES	D0	71
GREPPELFREES	GREP - FG	72-73
AARDAPPELPOOTMACHINE	AP	74
AARDAPPELROOIER	PD	75
PLOEG	FZL	76
SPITMACHINE	DM	77

VLAKKER - WEIDESLEEP

WEIDESLEEP	WS	80
LANDLEVELLER	LL	81
BODEMVLAKKER	EE - EE ATV - PISTE PROFI	82-83

TERREIN- EN WEGENBEHEER

ZOUTSTROOIER	ZS - ZS-E	86-87
SNEEUWSCHUIF	SS - PU - PUV - SSV	88-91
VEEGMACHINE	VM - VM XL	92-93
ONKRUIDBORSTEL	OB	94

AANBOUWDELEN / DIVERSEN

PUINBAK	W PB	96
TEGELRIEK	TR	97
4 - 1 BAK	4-1 FT	98
MESTVORK	MG	98
HYDRAULISCHE KLEM	BK - BKV	100-101
PELIKAANBAK	PB	102
HOUTKLEM	HK	103
HYDRAULISCHE HAMER	HH	104

BOSBOUW

HOUTVERSNIPPERAAR	HV - WCL - MHV - HVR	106-112
HOUTKLOVER	LSP	113
BOMENFREES	BM - BM HD - EFM	114-118
BOSLIER	WPL	119

KIPWAGENS

KIPWAGEN	HT	121-123

GRAAFMACHINE

BACKHOE / ACHTERLADER	AL MINI - AL	125

LEGENDA

SYMBOLEN		126-127

BOXER AGRI

CIRKELMAAIER

Kreiselmulcher - Tondeuse a gazon - Rotary mower

FA

GRASLANDBEWERKING

GRÜNLANDGERÄTE

BROYAGE ENTRETIEN

GRASSLAND EQUIPMENT

M				C	KG		€
FA 1200	120	540	12-40	CAT.I	130	3	**1.125,-**
FA 1500	150	540	18-50	CAT.I	153	3	**1.255,-**
FA 1800	180	540	22-50	CAT.I	205	3	**1.650,-**
FA 2100	210	540	30-65	CAT.I	265	3	**2.110,-**

Losse slijtonderdelen:

Messen

Artikelcode: FA001 - p.st **€ 18,-**
FA002 - p.st **€ 19,50**
FA003 - p.st **€ 25,50**
FA003A - p.st **€ 34,-**

CIRKELMAAIER

Kreiselmulcher - Tondeuse a gazon - Rotary mower

FAG

M				C	KG		€
FAG 1200	120	540	14-40	CAT.I	195	3	**1.325,-**
FAG 1500	150	540	14-40	CAT.I	220	3	**1.525,-**
FAG 1800	180	540	14-50	CAT.I	250	3	**1.725,-**

Losse slijtonderdelen:

Messen

Artikelcode: FA001 - p.st **€ 18,-**
FA002 - p.st **€ 19,50**
FA003 - p.st **€ 25,50**
FA003A - p.st **€ 34,-**

CIRKELMAAIER

Kreiselmulcher - Tondeuse a gazon - Rotary mower

FA XL

M				C	KG		€
FA 1500 XL	150	540	18-50	CAT.I	200	3	**2.100,-**
FA 1800 XL	180	540	22-50	CAT.I	235	3	**2.425,-**
FA 2100 XL	210	540	22-60	CAT.I	330	3	**2.890,-**

Losse slijtonderdelen:

Messen

Artikelcode: FAX004 - p.st **€ 18,-**
FAX005 - p.st **€ 19,50**
FAX007 - p.st **€ 25,50**

HYDRAULISCHE CIRKELMAAIER

Hydraulic mulcher - Hydraulic Tondeuse a gazon - HydraulicRotary mower

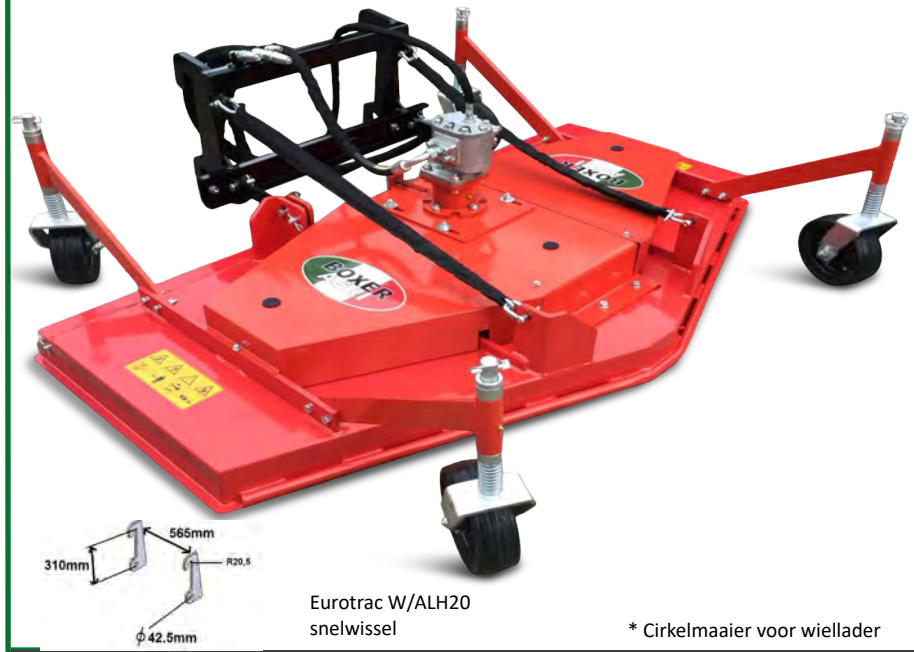

Eurotrac W/ALH20
snelwissel

* Cirkelmaaier voor wiellader

LM

M				C	KG		€
LM 1200	120	29-32	18-50	W	235	3	**2.200,-**
LM 1500	150	29-32	22-50	W	250	3	**2.275,-**
LM 1800	180	45	22-60	W	275	3	**2.450,-**

Losse slijtonderdelen:

Messen
Artikelcode: LM1201 - p.st **€ 18,-**
LM1501 - p.st **€ 19,50**
LM1801 - p.st **€ 25,50**

Meerprijs:
Euro- i.p.v W-aansluiting: €175,-

CIRKELMAAIER

Kreiselmulcher - Tondeuse a gazon - Rotary mower

FMU

M				C	KG		€
FMU 150	150	540	18-50	CAT.I	200	6	**2.550,-**
FMU 180	180	540	22-50	CAT.I	235	6	**2.770,-**

Losse slijtonderdelen:

Messen
Artikelcode: FMU220117 - p.st **€ 12,50**

CIRKELMAAIER

Kreiselmulcher - Tondeuse a gazon - Rotary mower

* Maaier met denker

FMU-D

M				C	KG		€
FMU 150D	150	540	18-50	CAT.I	200	8	**2.920,-**
FMU 180D	180	540	22-50	CAT.I	235	8	**3.070,-**

Losse slijtonderdelen:

Messen
Artikelcode: FMU220117 - p.st **€ 12,50**

WEIDEBLOTER

Rasenmulcher - Gyrobroyeur - Duty slasher

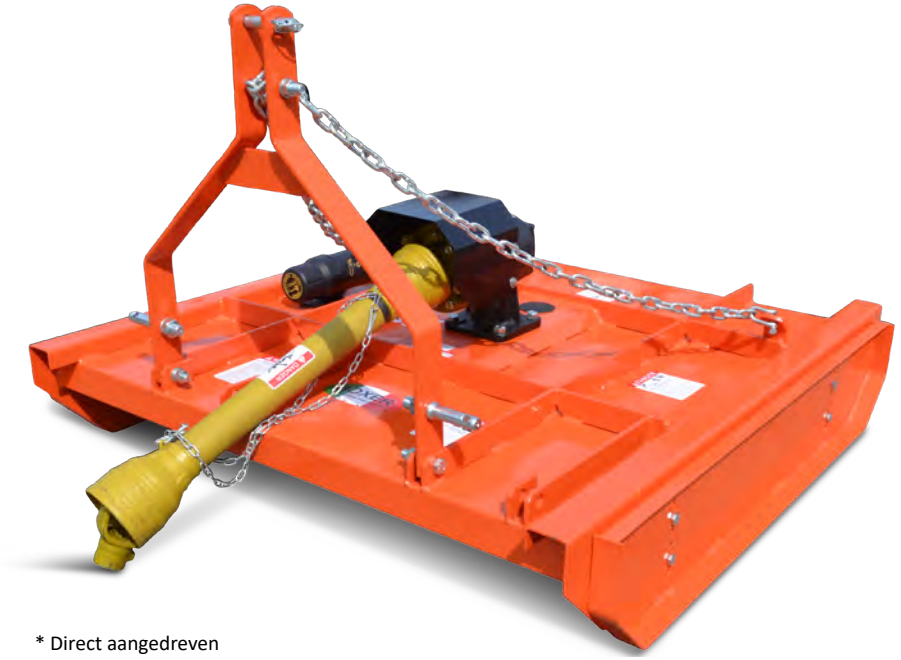

* Direct aangedreven

BL

M				C	KG		€
BL 120	120	540	14-40	CAT.I	186	2	**1.610,-**

Losse slijtonderdelen:

Messen
Artikelcode: BL001 - p.st **€ 28,50**

WEIDEBLOTER

Rasenmulcher - Gyrobroyeur - Duty slasher

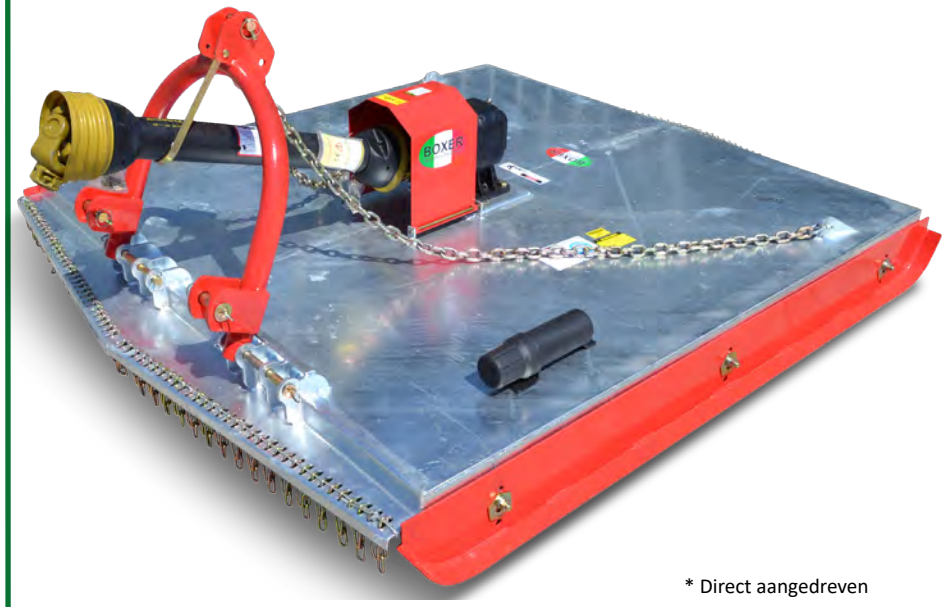

* Direct aangedreven

BLG

M			HP	C	KG		€
BLG 120	120	540	14-40	CAT.I	210	2	**1.600,-**
BLG 160	160	540	25-60	CAT.I	316	2	**2.025,-**
BLG 200	200	540	40-80	CAT.I	458	2	**2.790,-**

Losse slijtonderdelen:

Messen
Artikelcode: BLGD001 - p.st **€ 17,50**

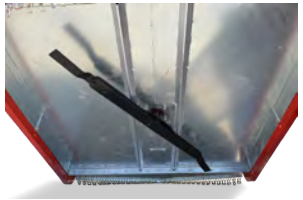

WEIDEBLOTER

Rasenmulcher - Gyrobroyeur - Duty slasher

* V-Snaar aandrijving

WB

M			HP	C	KG		€
WB 185	185	540	30-70	CAT.II	240	4	**2.435,-**
WB 275	275	540	50-80	CAT.II	485	6	**2.975,-**

Losse slijtonderdelen:

Messen
Artikelcode: WB001 - p.st **€ 17,50**

WEIDEBLOTER

Rasenmulcher - Gyrobroyeur - Duty slasher

* Direct aangedreven

WB XL / XXL

M			HP	C	KG		€
WB 240XL	240	540	60-90	CAT.II	462	4	**3.580,-**
WB 300XXL	300	540	70-120	CAT.II	723	4	**4.350,-**

Losse slijtonderdelen:

Messen
Artikelcode: WB240XL001 - p.st **€ 22,50**
WB300XL001 - p.st **€ 37,50**

KLEPELMAAIER

Schlegelmulcher - Rotobroyeurs - Flair mower

EF

M			HP	C	KG		€
EF 95	95	540	12-25	CAT.I	115	30	**1.360,-**
EF 115	115	540	20-30	CAT.I	145	42	**1.400,-**
EF 135	135	540	20-30	CAT.I	175	48	**1.625,-**
EF 175	175	540	20-30	CAT.I	225	60	**1.750,-**

Losse slijtonderdelen:

Y- Klepels
Artikelcode: EF001 - p.st **€ 4,50**

KLEPELMAAIER

Schlegelmulcher - Rotobroyeurs - Flair mower

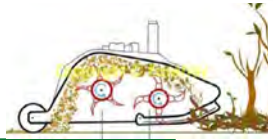

G2

	M				C	KG			€
G2 150	150	540	65-80		CAT.I/II	510	72	23	**3.595,-**
G2 180	180	540	80-110		CAT.I/II	580	86	28	**3.965,-**

Losse slijtonderdelen:

Y-Klepels **p.st € 5,50**
Artikelcode: G2H150111 (breed)
G2H150111s (smal)

Verticuteermes **p.st € 5,45**
Artikelcode: G2H150111B (breed)
G2H150111BS (smal)

Hamerklepels **p.st € 7,75**
Artikelcode: G2H150111A

KLEPELMAAIER

Schlegelmulcher - Rotobroyeurs - Flair mower

Master M

	M				C	KG		€
Master 125 M	125	540	18-25	CAT.I	277	20	**1.780,-**
Master 145 M	145	540	25-35	CAT.I	317	24	**1.850,-**
Master 155 M	155	540	30-65	CAT.I	342	24	**2.025,-**
Master 175 M	175	540	35-65	CAT.I	392	28	**2.165,-**

Losse slijtonderdelen:

Hamerklepels
Artikelcode: MAH003 - p.st **€ 7,25**

KLEPELMAAIER

Schlegelmulcher - Rotobroyeurs - Flair mower

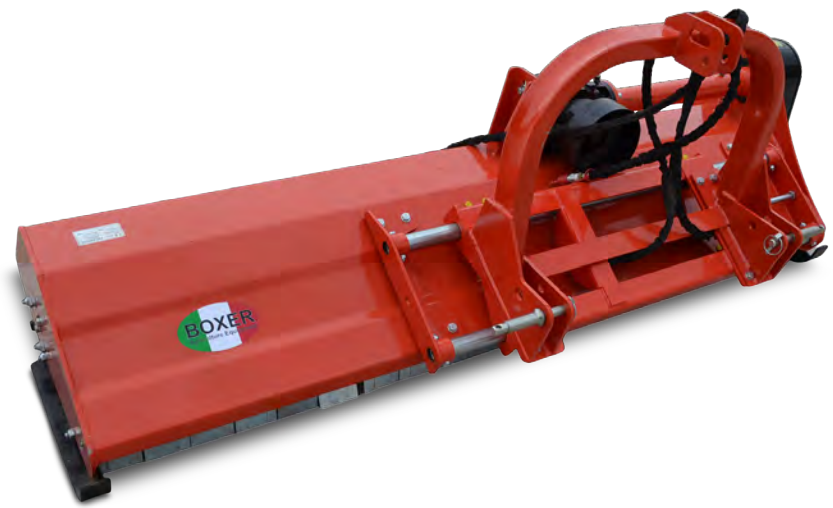

* Hyrdaulische side shift

HYDRAULISCHE KLEPELMAAIER

Hydraulischer Schlegelmulcher - Hydraulic Rotobroyeurs - Hydraulic Flair mower

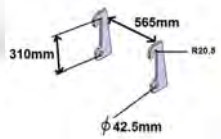

Eurotrac W/ALH20
snelwissel

* Klepelmaaier voor wiellader

Master

M				C	KG		€
Master 155	155	540	30-65	CAT.I	367	24	**2.165,-**
Master 175	175	540	35-65	CAT.I	412	28	**2.225,-**
Master 200	200	540	55-70	CAT.I/II	460	32	**2.636,-**
Master 220	220	540	75-90	CAT.I/II	500	36	**2.925,-**

Losse slijtonderdelen:

Hamerklepels
Artikelcode: MAH003 - p.st **€ 7,25**

WLF

M				C	KG		€
WLF 1300	130	40-45	33-50	W	320	22	**3.120,-**
WLF 1700	170	40-45	33-50	W	353	28	**3.270,-**

Losse slijtonderdelen:

Hamerklepels
Artikelcode: WLF001 - p.st **€ 6,50**

Meerprijs:

Euro- ipv W aansluiting: € 175,-

HYDRAULISCHE KLEPELMAAIER

Hydraulischer Schlegelmulcher - Hydraulic Rotobroyeurs - Hydraulic Flair mower

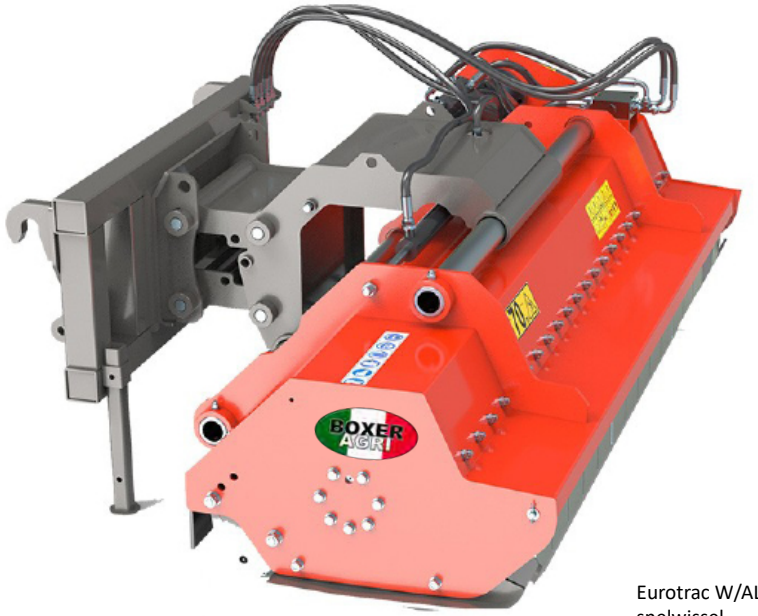

* Klepelmaaier voor wiellader

Eurotrac W/ALH20
snelwissel

XFM

M				C	KG		€
XFM 180	180	50	40-70	W	645	18	**4.050,-**
XFM 200	200	50	50-80	W	665	18	**4.150,-**
XFM 220	220	50	50-80	W	685	20	**4.285,-**

Meerprijs:

Euro- ipv W aansluiting: € 175,-

KLEPELMAAIER

Schlegelmulcher - Rotobroyeurs - Flair mower

KDK

M				C	KG		€
KDK 240	240	540	75-120	CAT.II	650	22	**4.450,-**
KDK 300	300	540	100-150	CAT.II	1200	30	**5.725,-**

Losse slijtonderdelen:

Wielset
Artikelcode: KDK001- **€ 250,-**

Hamerklepels
Artikelcode: AGF001- p.st **€ 9,50**

KLEPELMAAIER

Schlegelmulcher - Rotobroyeurs - Flair mower

DUO

M				C	KG		€
DUO 140	138	540	20-50	CAT.I/II	320	12	**2.750,-**
DUO 170	168	540	30-50	CAT.I/II	370	16	**2.970,-**
DUO 200	196	540	40-70	CAT.II	410	18	**3.190-**
DUO 220	218	540	55-80	CAT.II	460	20	**3.520,-**

Losse slijtonderdelen:

Hamerklepels
Artikelcode: AGF001 - p.st **€ 9,50**

KLEPELMAAIER

Schlegelmulcher - Rotobroyeurs - Flair mower

DUO plus

M				C	KG		€
DUO 250 plus	250	1000	85-150	CAT.II/III	960	22	**6.200,-**
DUO 280 plus	280	1000	100-150	CAT.II/III	1064	26	**6.625,-**
DUO 300 plus	300	1000	100-150	CAT.II/III	1230	30	**6.815,-**

Losse slijtonderdelen:

Hamerklepels
Artikelcode: DUO001P - p.st **€ 15,55**

VERSTEKKLEPELMAAIER

Schlegelmulcher - Rotobroyeurs - Flair mower

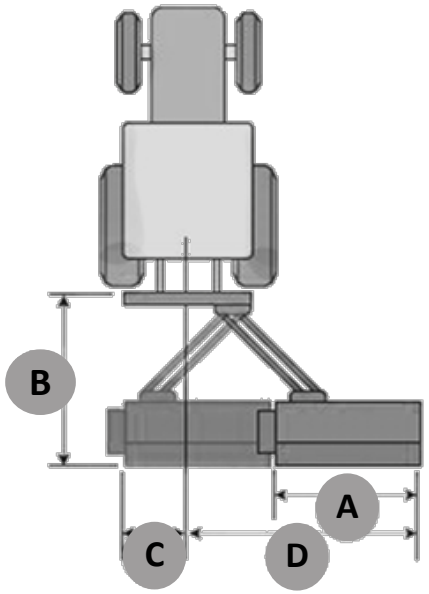

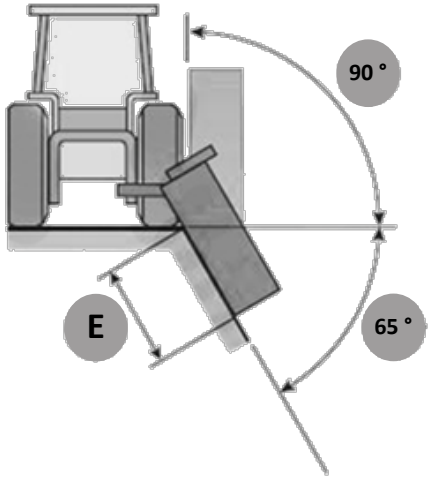

AGL MINI

M				C	KG		€
AGL 110 MINI	110	540	15-35	CAT.I	230	18	**2.450,-**
AGL 130 MINI	168	540	18-50	CAT.I	260	22	**2.540,-**

TABEL

M	A	B	C	D	E
AGL 110 MINI	110	120	40	183	85
AGL 130 MINI	130	120	40	203	105

Losse slijtonderdelen:

Hamerklepels
Artikelcode: AGLM001 - p.st **€ 6,50**

VERSTEKKLEPELMAAIER

Schlegelmulcher - Rotobroyeurs - Flair mower

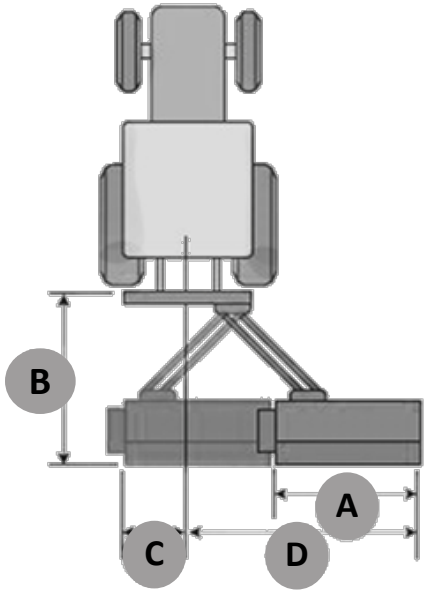

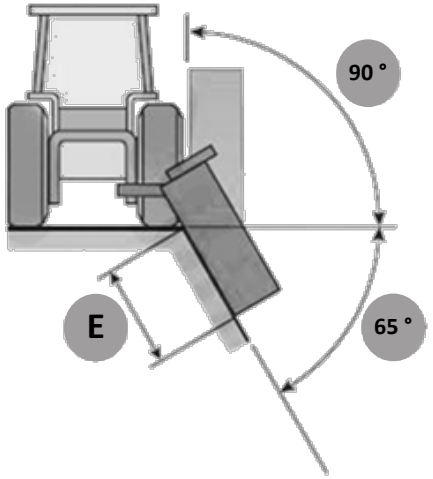

Losse slijtonderdelen:

Hamerklepels
Artikelcode: AGL001 - p.st **€ 6,50**

AGL

M				C	KG		€
AGL 125	125	540	20-60	CAT.I	250	20	**2.570,-**
AGL 145	145	540	25-60	CAT.I	270	24	**2.760,-**
AGL 165	165	540	30-70	CAT.I	290	28	**3.005,-**
AGL 185	185	540	40-75	CAT.I/II	342	30	**3.230,-**
AGL 200	200	540	45-80	CAT.I/II	355	32	**3.455,-**

TABEL

M	A	B	C	D	E
AGL 125	120	130	76	180	105
AGL 145	140	130	76	200	125
AGL 165	160	130	76	220	145
AGL 185	185	130	66	235	165
AGL 200	200	130	66	250	180

VERSTEKKLEPELMAAIER

Schlegelmulcher - Rotobroyeurs - Flair mower

Losse slijtonderdelen:

Hamerklepels
Artikelcode: AGF001 - p.st **€ 9,50**

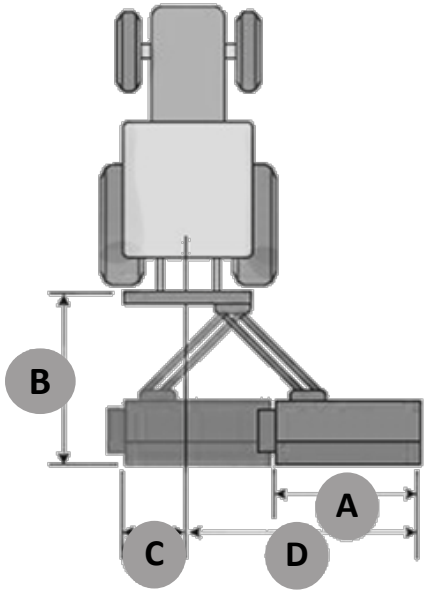

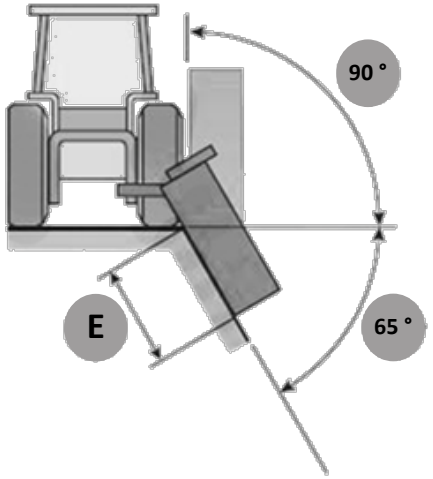

AGF

TABEL

M				C	KG		€
AGF 140	140	540	50-80	CAT.II	520	14	**3.850,-**
AGF 160	160	540	60-95	CAT.II	560	16	**4.025,-**
AGF 180	180	540	70-110	CAT.II	600	18	**4.200,-**
AGF 200	200	540	80-110	CAT.II	650	20	**4.525,-**
AGF 220	220	540	90-120	CAT.II	685	20	**4.650,-**
AGF 240	240	540	90-130	CAT.II	720	24	**4.795,-**

M	A	B	C	D	E
AGF 140	140	163	24	234	120
AGF 160	160	163	24	254	140
AGF 180	180	163	24	274	160
AGF 200	200	165	24	292	180
AGF 220	220	165	24	312	200
AGF 240	240	165	24	312	200

VERSTEKKLEPELMAAIER

Schlegelmulcher - Rotobroyeurs - Flair mower

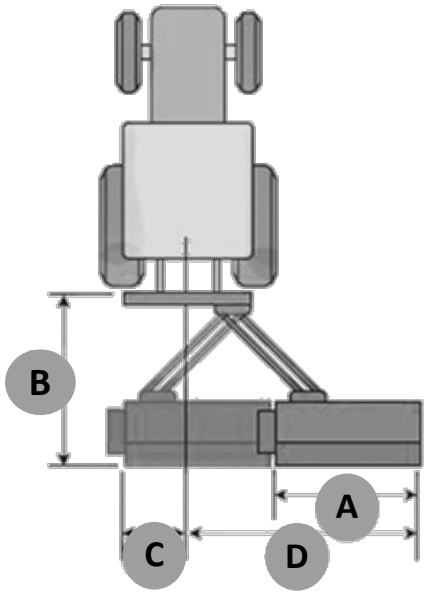

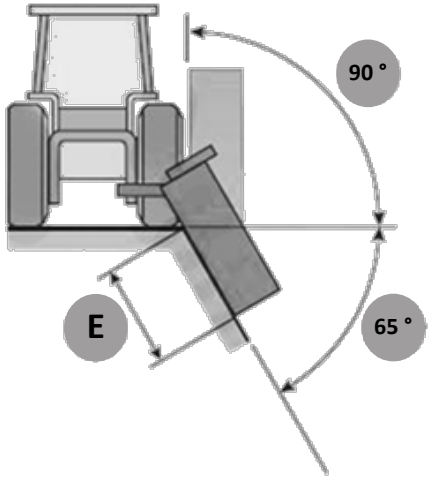

AGF PRO

M				C	KG		€
AGF 180 PRO	180	540	70-110	CAT.II	660	18	**4.485,-**
AGF 200 PRO	200	540	80-110	CAT.II	710	20	**4.810,-**
AGF 220 PRO	220	540	90-120	CAT.II	750	20	**4.935,-**
AGF 240 PRO	240	540	90-130	CAT.II	790	24	**5.070,-**

Losse slijtonderdelen:

Hamerklepels
Artikelcode: AGF001 - p.st **€ 9,50**

TABEL

M	A	B	C	D	E
AGF 180 PRO	180	163	24	274	160
AGF 200 PRO	200	165	24	292	180
AGF 220 PRO	220	165	24	312	200
AGF 240 PRO	240	165	24	312	220

VERSTEKKLEPELMAAIER

Schlegelmulcher - Rotobroyeurs - Flair mower

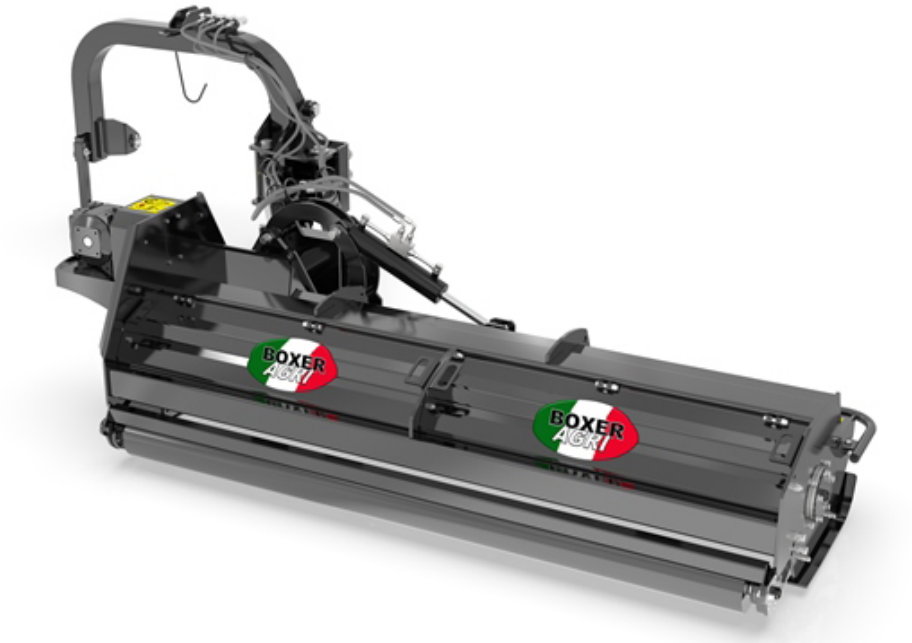

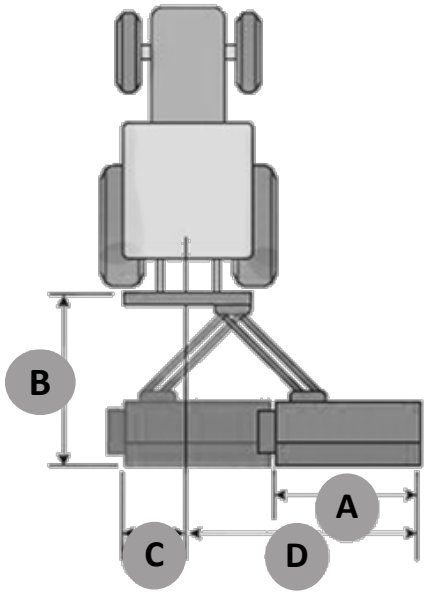

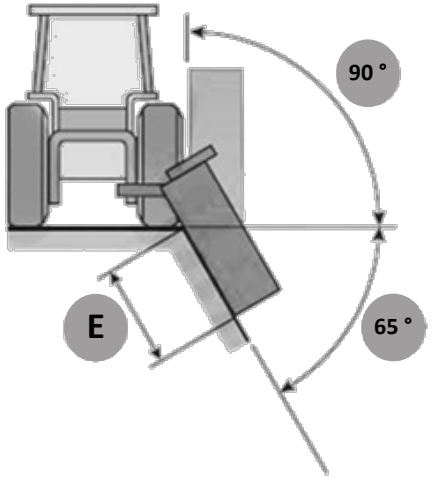

BLACK

M				C	KG		€
BLACK 180	180	540	70-110	CAT.II	705	16	**5.390,-**
BLACK 200	200	540	80-110	CAT.II	735	18	**5.435,-**
BLACK 220	220	540	100-160	CAT.II	804	20	**5.520,-**
BLACK 250	250	540	100-160	CAT.II	860	20	**6.445,-**

Losse slijtonderdelen:

Hamerklepels
Artikelcode: AGF001 - p.st **€ 9,50**

TABEL

M	A	B	C	D	E
BLACK 180	180	165	24	250	160
BLACK 200	200	165	24	270	180
BLACK 220	220	165	24	290	200
BLACK 250	250	165	24	320	230

VERSTEKKLEPELMAAIER

Schlegelmulcher - Rotobroyeurs - Flair mower

ARMMAAIER

Auslegermäher - Faucheuse à bras - arm mower

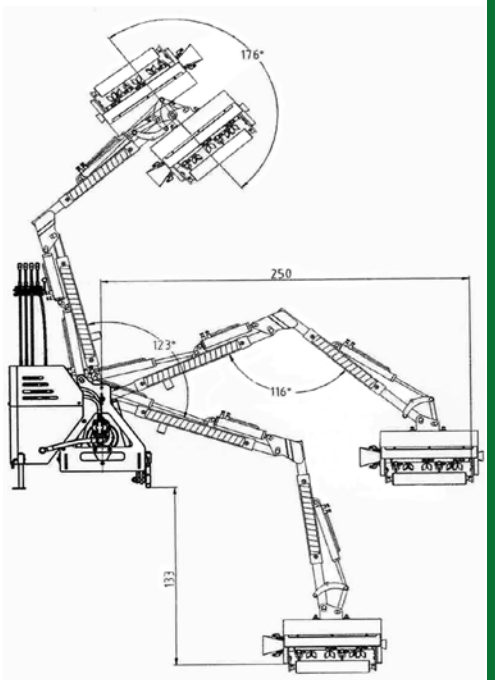

AGX

M			HP	C	KG		€
AGX 200	200	540	85-115	CAT.II	1070	60	**7.900,-**

Losse slijtonderdelen:

Hamerklepels
Artikelcode: AGX2002113 - p.st **€ 5,90**
Klepelbeugel
AGX090115A - p.st **€ 6,55**

AM

M			HP	C	KG	Ltr		€
AM 60	60	540	18-50	CAT.I	260	55	24	**5.120,-**
AM 80	80	540	25-60	CAT.I	275	55	32	**5.320,-**

Losse slijtonderdelen:

Y-Klepels
Artikelcode: AMH6002106 - p.st **€ 4,75**
Klepelbeugel
AMH6002107 - p.st **€ 6,25**

ARMMAAIER

Auslegermäher - Faucheuse à bras - arm mower

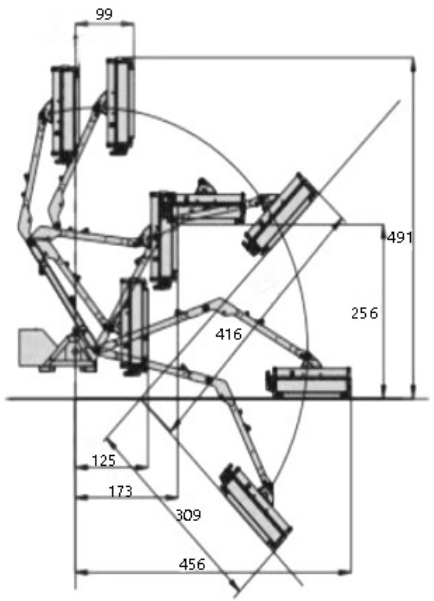

AM 110

	M					KG		€
AM 110-37	110	375	540	40-70	CAT.II	610	1700	**7.920,-**
AM 110-42	110	422	540	40-70	CAT.II	640	2000	**8.125,-**
AM 110-46	110	470	540	50-80	CAT.II	700	2200	**8.790,-**
AM 110-56	110	550	540	60-90	CAT.II	751	2500	**9.390,-**

Losse slijtonderdelen:

Y-Klepels
Artikelcode: FHMH46010006 - p.st **€ 5,25**

Verticuteermes
Artikelcode: FHMH46010005 - p.st **€ 6,75**

ELEKTRISCHE ARMMAAIER

Elektrische auslegermäher - Électrique faucheuse à bras - Elektric arm mower

AM 125-E

	M					KG		€
AM 125-52E	125	520	540	60-100	CAT.II	1000	2800	**13.900**

Losse slijtonderdelen:

Y-Klepels
Artikelcode: FHMH46010006 - p.st **€ 5,25**

Verticuteermes
Artikelcode: FHMH46010005 - p.st **€ 6,75**

ARMMAAIER

Auslegermäher - Faucheuse à bras - arm mower

AM 130

	M									€
AM 130-62	130	540	90-120	CAT.II	3500	1050	180	26	**11.200,-**

	a	ß	Y	A	B	C
AM 130-62	180 °	137 °	113 °	620 cm	300 cm	470 cm

Losse slijtonderdelen:

Hamerklepels
Artikelcode: AM1300112C (M12) - p.st **€ 17,50**
Artikelcode: AM1300116C (M16) - p.st **€ 17,50**

HEGGENSCHAAR

Heckenschere - Taille-haies - Hedge trimmer

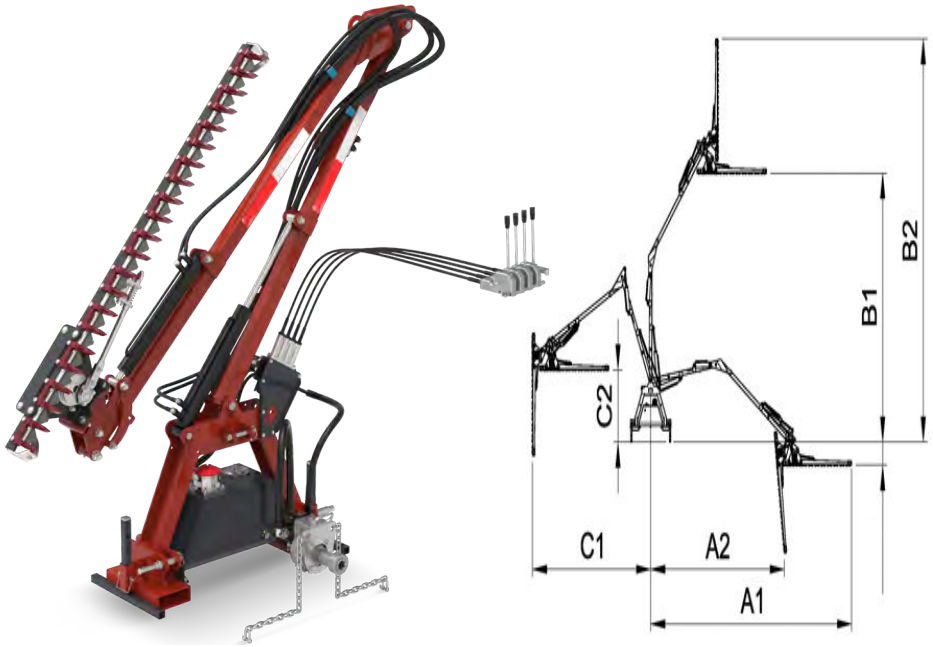

HSC

	M						€
HSC 130	130	540	20-40	CAT.I	293	20	**3.850,-**
HSC 160	160	540	25-40	CAT.I	300	20	**4.015,-**

	A1	A2	B1	B2	C1	C2
HSC 130	400 cm	270 cm	320 cm	470 cm	230 cm	100 cm
HSC 160	480 cm	320 cm	370 cm	550 cm	280 cm	100 cm

Losse slijtonderdelen: Messenbalk
Type: 130 Artikelcode: AMC1300011 - p.st **€ 55,-**
Type: 160 Artikelcode: AMC1600011 - p.st **€ 65,-**
Type: 175 Artikelcode: AMC1750011 - p.st **€ 75,-**
Type: 190 Artikelcode: AMC190011 - p.st **€ 95,-**

HEGGENSCHAAR

Heckenschere - Taille-haies - Hedge trimmer

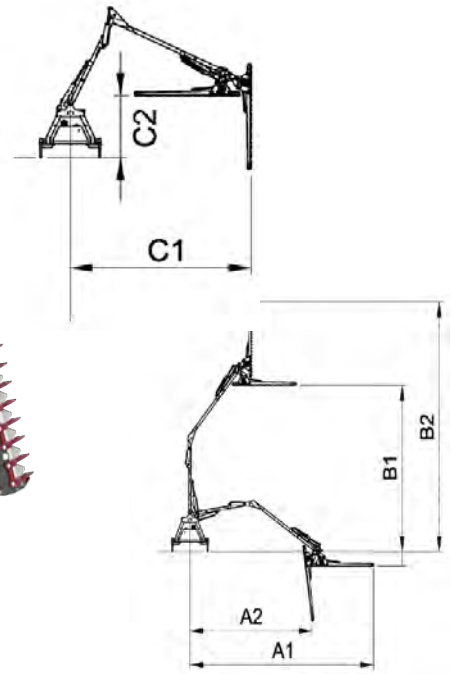

HSC XL

	M				C	KG	Ltr	€
HSC 160XL	160	540	25-40		CAT.I	330	20	**4.730,-**

	A1	A2	B1	B2	C1	C2
HSC 160XL	480 cm	320 cm	370 cm	550 cm	280 cm	100 cm

Losse slijtonderdelen:

Messenbalk

Type: 130	Artikelcode: AMC1300011 -	p.st **€ 55,-**
Type: 160	Artikelcode: AMC1600011 -	p.st **€ 65,-**
Type: 175	Artikelcode: AMC1750011 -	p.st **€ 75,-**
Type: 190	Artikelcode: AMC190011 -	p.st **€ 95,-**

Messenbescherming Artikelcode: AMC1300101- **€ 24,50**

FRONT HEGGENSCHAAR

Front heckenschere - Taille-haies frontal - Front hedge trimmer

* Verkrijgbaar in Euro- en W-aansluiting

MAX. 2 - 4 KM/H

FHSC

	M		Ø		KG		Ltr/min	€
FHSC 160 E	160		3	80	300	140-180	20	**2.950,-**
FHSC 160 W	160		3	80	300	140-180	20	**2.950,-**

Losse slijtonderdelen:

Messenbalk

Type: 130	Artikelcode: AMC1300011 -	p.st **€ 55,-**
Type: 160	Artikelcode: AMC1600011 -	p.st **€ 65,-**
Type: 175	Artikelcode: AMC1750011 -	p.st **€ 75,-**
Type: 190	Artikelcode: AMC190011 -	p.st **€ 95,-**

Mesbescherming Artikelcode: AMC1300101 - **€ 24,50**

HEGGENSCHAAR

Heckenschere - Taille-haies - Hedge trimmer

CUT ZAAGKOP

Sägekopf - Tête de scie - Saw head

HS

M		KG	Ltr/min	€
HS 130	130	36	25	**1.050,-**
HS 160	160	43	25	**1.100,-**
HS 175	175	46	25	**1.150,-**
HS 190	190	51	25	**1.350,-**

Losse slijtonderdelen:

Messenbalk

Type: 130	Artikelcode: AMC1300011 -	p.st **€ 55,-**
Type: 160	Artikelcode: AMC1600011 -	p.st **€ 65,-**
Type: 175	Artikelcode: AMC1750011 -	p.st **€ 75,-**
Type: 190	Artikelcode: AMC190011 -	p.st **€ 95,-**

Messenbescherming Artikelcode: AMC1300101- **€ 24,50**

CUT

M		KG	Ltr/min		€
CUT 3	90	53	40	3	**1.875,-**
CUT 5	150	77	70	5	**2.480,-**

HEGGENSNOEIER

Heckenschere - Taille-haies - Hedge trimmer

KLEPELBAK

Mulchköpfe - Bras de debroussailleuse - Flail heads

* Klepelbak voor graafmachine

RM

M			KG	Ltr/min		€
RM120	120	130	75	40	18	**2.750,-**

EXF

M		Ltr	ton		KG		€
EXF 600	60	30-40	1.5-2.5	200	240	12	**2.885,-**
EXF 800	80	40-60	3-5	200	272	14	**3.050,-**
EXF 1200	120	60-80	6-8	200	305	18	**3.750,-**

Losse slijtonderdelen:

Hamerklepels

Type:600 Artikelcode: EXFJ002 - p.st **€ 7,25**
Type:800 Artikelcode: EXFJ001 - p.st **€ 9,25**
Type:1200 Artikelcode: EXFJ001 - p.st **€ 9,25**

HYDRAULISCHE DISKMAAIER

Hydr. Scheibenmäher - Hydr. Faucheuses á disques - hydr. disc mower

HDMA

M	Ø	€
HDMA 56	56	**1.275,-**

HYDRAULISCHE DISKMAAIER

Hydr. Scheibenmäher - Hydr. Faucheuses á disques - hydr. disc mower

HDM

M		HP	C	KG		€
HDM 60	60	18-35	CAT.I	246	2	**2.950,-**

Losse slijtonderdelen:

Messen
Artikelcode: 9GYY060100010 - p.st **€ 17,50**

KLEPELMAAIER

Schlegelmulcher - Rotobroyeurs - Flair mower

LOW

M		LTR			C	KG		€
LOW 120	115	550	540	20-40	CAT.I	330	28	**2.665,-**
LOW 160	155	700	540	28-50	CAT.I	370	36	**3.275,-**

Losse slijtonderdelen:

Hamerklepels
Artikelcode: ATV002 - p.st **€ 6,25**

KLEPELMAAIER

Schlegelmulcher - Rotobroyeurs - Flair mower

HIGH

M			LTR			C	KG		€
HIGH 125	121	145	500	540	25-40	CAT.I/II	410	20	**3.440,-**
HIGH 165	161	145	500	540	40-65	CAT.I/II	490	28	**3.705,-**
HIGH 200	195	145	500	540	70-100	CAT.I/II	580	32	**4.265,-**

Losse slijtonderdelen:

Hamerklepels
Artikelcode: FCHH001 - p.st **€ 6,25**

EASY CUT COLLECTOR

Mulcher Grasshopper - Grasshopper - Grashopper

CYCLOMAAIER

Trommelmäher - Faucheuses á disques - Rotary disc mower

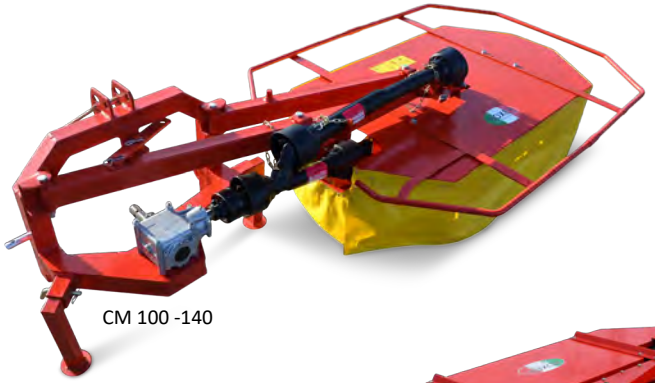

CM 100 -140

CM 165 -185

IA - EASY CUT

M		HP	C	KG	LTR	€
IA 1800	180	45 <	CAT.II/III	1290	3000	**12.145,-**

CM

M			HP	C	KG		€
CM 100	100	540	10-30	CAT.I	140	6	**1.600,-**
CM 140	140	540	25-35	CAT.I	210	6	**1.725,-**
CM 165	165	540	30-60	CAT.II	340	6	**2.260,-**
CM 165 H*	165	540	55-90	CAT.II	340	6	**2.635,-**
CM 185	185	540	30-60	CAT.II	410	6	**2.635,-**
CM 185 H*	185	540	55-90	CAT.II	410	6	**2.995,-**

* Hydraulisch opklapbaar

BALENPERS

Ballenpresse - Press á balles rondes - Round baller

ATV MAAIER

ATV Mulcher - ATV Tondeuse á gazon - ATV Flail mower

RBP

	M			C	KG		€
RBP 7060	80	540	25-50	CAT.I	440	60 x 70	**5.765,-**

Extra:

Bindtouw per rol:
Artikelcode: RBP002 - p.st **€ 25,50**

ATV

	M			KG		€
ATV 120	120	3-20	15	230	28	**2.300,-**

Losse slijtonderdelen:

Hamerklepels
Artikelcode: ATV002 - p.st **€ 6,25**

COMBI HARK

Heumaschine - Andaineurs-faneurs - Tedder-rake combination

HB

M			HP	C	KG	€
HB 275	300	540	30-70	CAT.II	300	**4.150,-**

GRONDBEWERKING

BODENBEARBEITUNG

TRAVAIL DU SOL

CULTIVATION

ROTOREG

Kreiselegge - Herse rotatives - Rottery harrow

Losse slijtonderdelen:

Tand p.st **€ 9,50**
Artikelcode: PILXG170109A (links)
PILXG170109 (rechts)

PI

M				C	KG		€
PI 90	90	540	16-25	CAT.I	230	8	**2.250,-**
PI 110	110	540	20-30	CAT.I	250	10	**2.260,-**
PI 135	135	540	20-35	CAT.I	260	12	**2.460,-**
PI 175	175	540	30-60	CAT.I	320	16	**2.760,-**
PI 200	200	540	40-70	CAT.I	380	20	**3.035,-**

ROTOREG

Kreiselegge - Herse rotatives - Rottery harrow

Losse slijtonderdelen:

Tand p.st **€ 9,50**
Artikelcode: PILXG170109A (links)
PILXG170109 (rechts)

* PX - Uitgevoerd met openrol
* PX G - Uitgevoerd met gaasrol

PX

M				C	KG		€
PX 135	135	540	25-40	CAT.II	280	12	**2.675,-**
PX 135 G	135	540	25-40	CAT.II	280	12	**2.915,-**
PX 175	175	540	35-65	CAT.II	330	16	**3.075,-**
PX 175 G	175	540	35-65	CAT.II	330	16	**3.350,-**
PX 210	210	540	45-75	CAT.II	390	20	**3.570,-**
PX 210 G	210	540	45-75	CAT.II	390	20	**3.895,-**

ZAAICOMBINATIE

Säkombination - Combination de Semis - Sowing combination

* Alleen te gebruiken voor graszaad

ZM

M					C	KG		€
ZM 145	145	10-15	540	20-35	CAT.I/II	536	7	**5.170,-**
ZM 165	165	10-15	540	25-40	CAT.I/II	577	8	**5.320,-**
ZM 180	180	10-15	540	30-50	CAT.I/II	624	9	**5.530,-**
ZM 200	200	10-15	540	40-65	CAT.I/II	662	10	**5.650,-**

ZAAICOMBINATIE

Säkombination - Combination de Semis - Sowing combination

SB Z

M				C	KG		€
SB 125 Z	125	540	20-30	CAT.I	480	24	4.880,-
SB 145 Z	145	540	25-40	CAT.I	525	28	5.320,-
SB 165 Z	165	540	30-60	CAT.I	570	32	5.950,-

OVERTOPFREES

Bodenumkehrfräse - Enfouisseur - Stone burier

SB

M					C	KG		€
SB 125	125	135	540	20-30	CAT.I	355	24	**2.475,-**
SB 145	145	155	540	25-40	CAT.I	380	28	**2.595,-**
SB 165	165	175	540	30-60	CAT.I	405	32	**2.905,-**

Losse slijtonderdelen:

Freesmes p.st **€ 7,50**
Artikelcode: - SB001L (Links)
- SB001R (Rechts)

OVERTOPFREES

Bodenumkehrfräse - Enfouisseur - Stone burier

SB HD

M					C	KG		€
SB 230 HD	230	256	540	80-110	CAT.II	590	66	**5.950,-**

Losse slijtonderdelen:

Freesmes p.st **€ 7,50**
Artikelcode: - SB001L (Links)
- SB001R (Rechts)

GRONDFREES

Bodenfräse - Fraise rotative - Rotary tiller

* Ketting aangedreven

GF

	M				C	KG		€
GF 95	95	15	540	16-25	CAT.I	130	4 x 4	**1.350,-**
GF 115	115	15	540	18-30	CAT.I	140	6 x 4	**1.475,-**
GF 125	125	15	540	20-30	CAT.I	145	7 x 4	**1.615,-**
GF 150	150	15	540	25-50	CAT.I	270	8 x 4	**1.805,-**

Losse slijtonderdelen:

Freesmes
Artikelcode: GF002 (Links) - p.st **€ 7,50**
Artikelcode: GF003 (Rechts) - p.st **€ 7,50**

GRONDFREES

Bodenfräse - Fraise rotative - Rotary tiller

* Tandwiel aangedreven

GF T

	M				C	KG		€
GF 125 T	125	15	540	18-30	CAT.I	285	6 x 6	**2.175,-**
GF 150 T	150	15	540	25-50	CAT.I	300	7 x 6	**2.250,-**
GF 180 T	180	15	540	35-75	CAT.I/II	350	8 x 6	**2.350,-**

Losse slijtonderdelen:

Freesmes
Artikelcode: GF002 (Links) - p.st **€ 7,50**
Artikelcode: GF003 (Rechts) - p.st **€ 7,50**

GRONDFREES

Bodenfräse - Fraise rotative - Rotary tiller

* Tandwiel aangedreven

GF TA

	M					KG		€
GF 180 TA	180	16	540	45-80	CAT.II	505	8 x 6	**3.225,-**
GF 200 TA	200	16	540	50-85	CAT.II	540	9 x 6	**3.350,-**
GF 220 TA	220	16	540	60-90	CAT.II	575	10 x 6	**3.450,-**

Losse slijtonderdelen:

Freesmes
Artikelcode: GFT220L (Links) - p.st **€ 7,50**
Artikelcode: GFT220R (Rechts) - p.st **€ 7,50**

GRONDFREES

Bodenfräse - Fraise rotative - Rotary tiller

* Tandwiel aangedreven

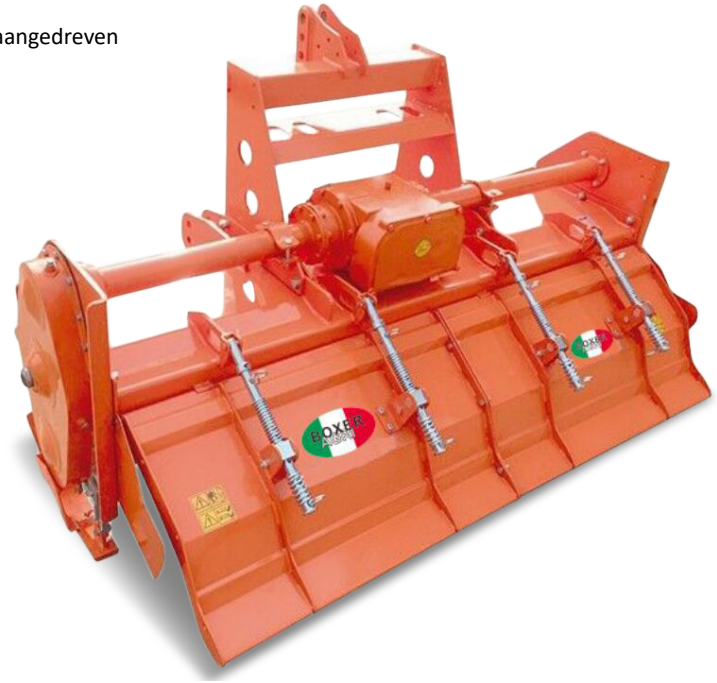

GF TCA

	M					KG		€
GF 230 TCA	230	16	540	80-110	CAT.II	645	10 x 6	**4.820,-**
GF 250 TCA	250	16	540	90-120	CAT.II	690	11 x 6	**4.920,-**

Losse slijtonderdelen:

Freesmes
Artikelcode: GFT220L (Links) - p.st **€ 7,50**
Artikelcode: GFT220R (Rechts) - p.st **€ 7,50**

GRONDFREES

Bodenfräse - Fraise rotative - Rotary tiller

* Tandwiel aangedreven

GF XL

	M					C	KG		€
GF 250 XL	250	20	540	80-130	CAT.II	980	9 x 6	**6.450,-**
GF 280 XL	280	20	540	90-150	CAT.II	1050	11 x 6	**7.125,-**
GF 300 XL	300	20	540	100-160	CAT.II	1250	12 x 6	**7.750,-**

Losse slijtonderdelen:

Freesmes

Artikelcode: GFXL001 L (Links) - p.st **€ 7,50**
Artikelcode: GFXL002 R (Rechts) - p.st **€ 7,50**

SLEUVENFREES

Schlitzfräse - Trancheuse - Ditcher

* D0 2 - Vaste bok
* D0 3 - Bok met cillinder

MAX. 300 - 500 MTR/H

D0

	M					C	KG		€
D0 2	8 - 16	65	540	70-120	CAT.II	450	16	**4.950,-**
D0 3	8 - 16	75	540	100-150	CAT.II	580	18	**5.950,-**

Losse slijtonderdelen:

Messen

Artikelcode: GRE05.012 (Links) - p.st **€ 12,70**
Artikelcode: GRE05.013 (Rechts) - p.st **€ 12,70**

Messen met slijtlaag

Artikelcode: GRE05.014 (Links) - p.st **€ 22,50**
Artikelcode: GRE05.015 (Rechts) - p.st **€ 22,50**

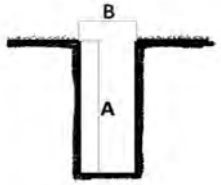

GREPPELFREES

Grabenfräse - Terrasseur - Ditcher

MAX. 600 - 1000 MTR/H

GREP

	M					C	KG	€
GREP 90	15-90	70	540	60-100	CAT.II	400	**3.850,-**

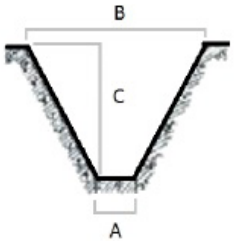

A - 15 cm
B - 90 cm
C - 70 cm

Losse slijtonderdelen:

Mesplaat p.st **€ 10,50**
Artikelcode: GRE00.130

Freesmes recht p.st **€ 18,50**
Artikelcode: GRE030.040

Freesmes haaks p.st **€ 18,50**
Artikelcode: GRE030.041

GREPPELFREES

Grabenfräse - Terrasseur - Ditcher

MAX. 0 - 3 KM/H

FG

	M					C	KG	€
FG 110	12-47	45	540	70-130	CAT.II	520	**5.250,-**

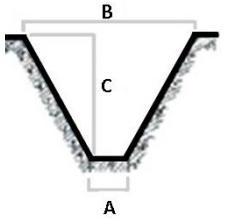

A - 12 cm
B - 47 cm
C - 45 cm

Losse slijtonderdelen:

Freesmes
Artikelcode: FGH1K65101 (Links) - p.st **€ 7,50**
Artikelcode: FGH1K65102 (Rechts) - p.st **€ 7,50**

AARDAPPELPOOTMACHINE

Kartoffel Pflanzer - Planteuse de pdt - Potato plantingmachine

AP1

M					C	KG	€
AP1	25-40	80	540	15-30	CAT.I	94	**1.215,-**

AARDAPPELROOIER

Kartoffelvorratsroder - Arracheuse de pdt - Potato harvest machine

PD50

M					C	KG	€
PD 50	50	70	540	15-30	CAT.I	175	**1.495,-**

PLOEG

Pflüge - Charrues - Plough

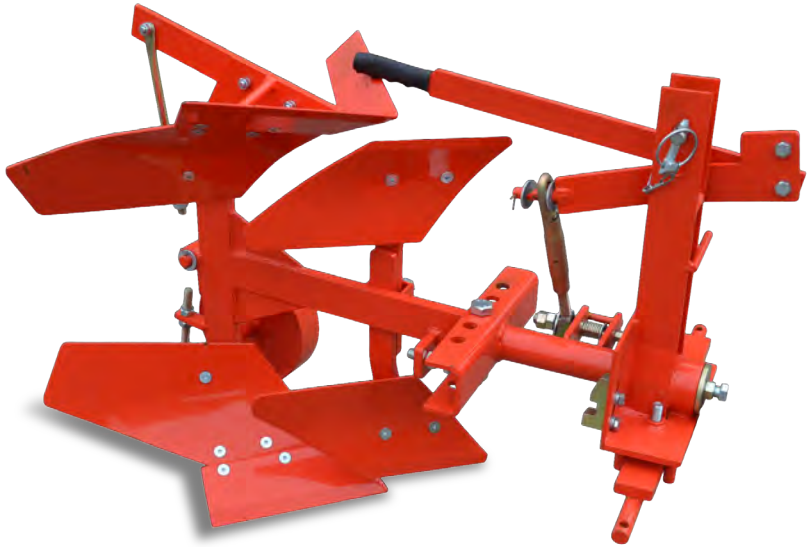

FZL

M			C	KG	€
FZL	20	20-25	CAT.I	110	**950,-**

SPITMACHINE

Spatenmaschinen - Machine á bêcher - Spading machine

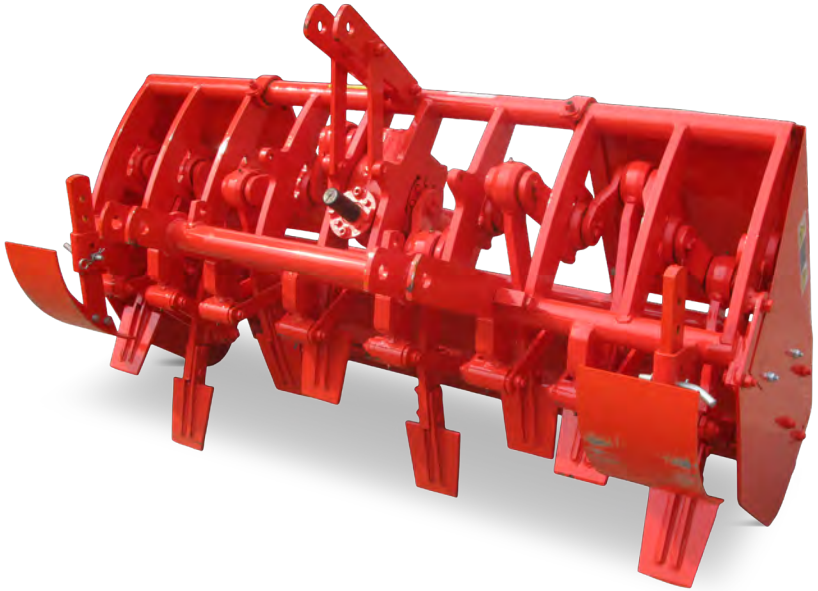

DM

M				C	KG	€
DM 110	90	20	20-40	CAT.I	210	**3.085,-**
DM 140	120	20	40-60	CAT.I	250	**3.420.-**

Losse slijtonderdelen:

Spitmes
Artikelcode: DMHNX100018 - p.st **€ 41,-**

GRONDBOOR

Bohregerät - Tarière - Post hole digger

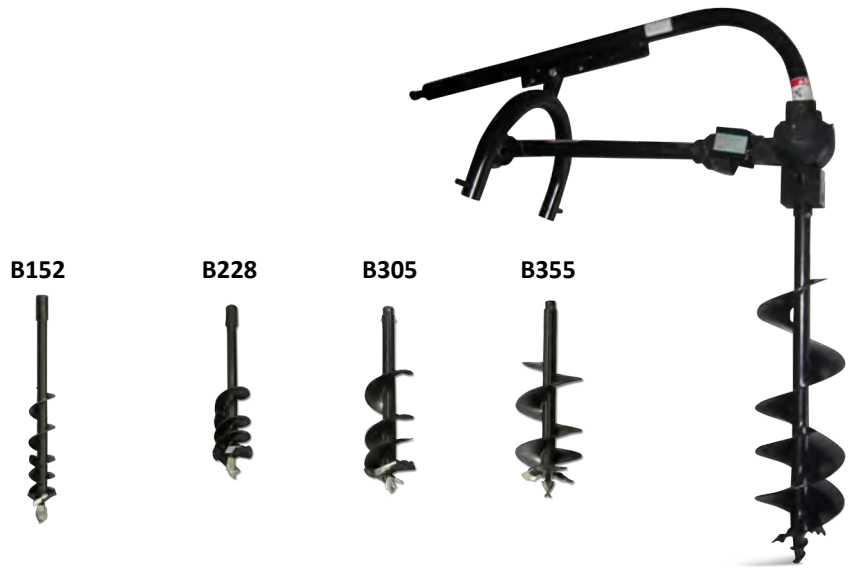

GB3P

M		C	€
UNIT - GB3P	540	CAT.I	**1.725,-**

M			€
B152	15,2	100	**350,-**
B228	22,8	100	**360,-**
B305	30,5	100	**380-**
B355	35,5	100	**395,-**

Voor meer onderdelen bel naar 0186-612333

BODEMVLAKKERS & WEIDESLEPEN

REITHBAHNPLANER & WIESENSCHLEPPE

HERSE NIVELEUSE & HERSE DE PRAIRIE

MANEGE RAKE & GRASS HARROW

WEIDESLEEP

Wiesenschleppe - Herse de prairie - Grass harrow

LANDLEVELLER

Landleveller - Niveleur de terrain - Land level

WS

M		C	KG			€
WS 135	135	CAT. 0/I	100	-	11	**655,-**
WS 150	150	CAT.I	120	-	14	**705,-**
WS 200	200	CAT.I/II	180	-	17	**775,-**
WS 400	400	CAT.II	260	Mech.	38	**1.490,-**
WS 500	500	CAT.II	300	Mech.	46	**1.700,-**

Losse slijtonderdelen:

Ster
Artikelcode: WS001 - p.st **€ 12,50**

Bevestiginsring 80 mm/125 mm
Artikelcode: WS002 - p.st **€ 5,25**
Artikelcode: WS003 - p.st **€ 2,70**

LL

M			KG	€
LL 150	148	160	219	**1.785,-**
LL 210	208	220	257	**2.090,-**

BODEMVLAKKER

Reitbahnplaner - Herse Niveleuse - Manege rake

EE

M		C	KG			€
EE 120	120	CAT. I	50	11	7	**1.120,-**
EE 200	200	CAT.I	60	17	11	**1.250,-**

Losse slijtonderdelen:

Veertand licht
Artikelcode: EE/002 - p.st **€ 6,50**

Veertand zwaar
Artikelcode: EE/001 - p.st **€ 17,50**

BODEMVLAKKER

Reitbahnplaner - Herse Niveleuse - Manege rake

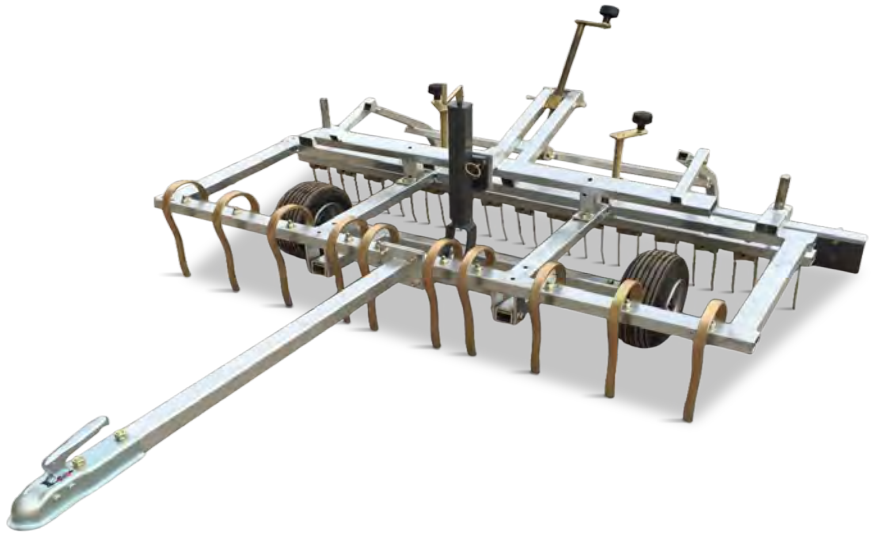

EE ATV

M		C	KG			€
EE 120 ATV	120	ATV	50	11	7	**1.225,-**
EE 200 ATV	200	ATV	60	17	11	**1.425,-**

Losse slijtonderdelen:

Veertand licht
Artikelcode: EE/002 - p.st **€ 6,50**

Veertand zwaar
Artikelcode: EE/001 - p.st **€ 17,50**

BODEMVLAKKER

Reitbahnplaner - Herse Niveleuse - Manege rake

PISTE PROFI

M		C	KG		€
PISTE 140	140	CAT. I	260	6 + 9	**2.395,-**
PISTE 170	170	CAT.I/II	305	8 + 11	**2.580,-**
PISTE 220	220	CAT.I/II	350	10 + 14	**2.785,-**
PISTE 260	260	CAT.II	400	12 + 17	**3.235,-**

Losse slijtonderdelen:

Veertand voor
Artikelcode: PID002 - p.st **€ 4,75**

Veertand achter
Artikelcode: PID003 - p.st **€ 4,75**

TERREIN- EN WEGENBEHEER

KOMMUNALMASCHINEN

MACHINES MUNICIPALES

MUNICIPAL MACHINERY

ZOUT- EN KUNSTMESTSTROOIER

Dunger & Salzstreuer - Saleuse & semoir - Salt & fertilizer

ZOUTSTROOIER

Salzstreuer - Saleuse - Salt spreader

ZS

M	<)	LTR	HP	KG	€
ZS 160	500	160	5,5	90	**760,-**

ZS-E

M	<)	LTR		W	KG	KG	€
ZE 83E	2000-4000	83	12V	180w	108	28	**1.035,-**

SNEEUWSCHUIF

Schneeräumschild - Lame a neige - Snow blade

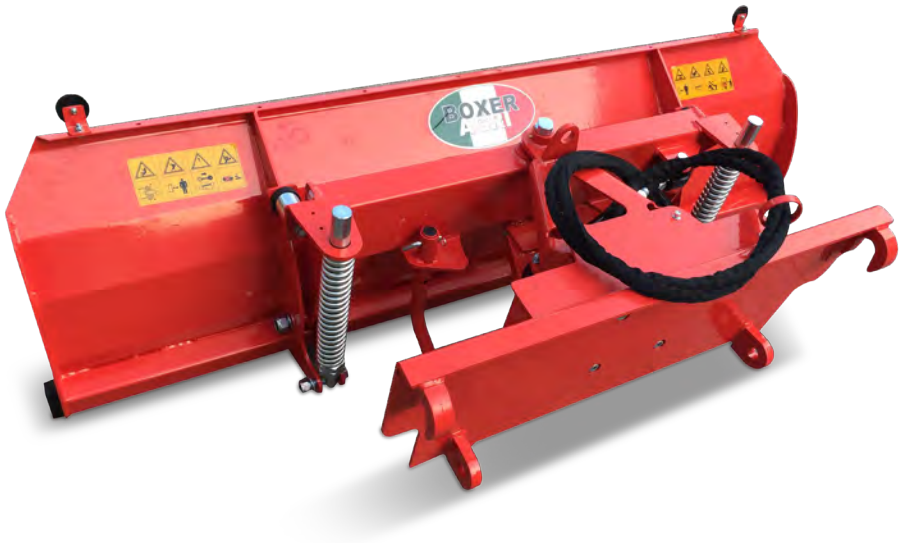

* Verkrijgbaar in CAT.I (3 puntsaansluiting), EURO- of W-aan-

SS

M			C		KG	€
SS 1400	140	86	CAT. I/ EUR./W	25-70	126	**1.475,-**
SS 1600	160	86	CAT. I/ EUR./W	25-70	140	**1.525,-**
SS 1800	180	86	CAT. I/ EUR./W	25-70	155	**1.585,-**
SS 2000	200	86	CAT. I/ EUR./W	25-70	170	**1.640,-**
SS 2200	220	86	CAT. I/ EUR./W	25-70	190	**1.690,-**
SS 2400	240	86	CAT. I/ EUR./W	25-70	210	**1.805,-**
SS 2500	250	86	CAT. I/ EUR./W	25-70	230	**1.835,-**

SNEEUWSCHUIF

Schneeräumschild - Lame a neige - Snow blade

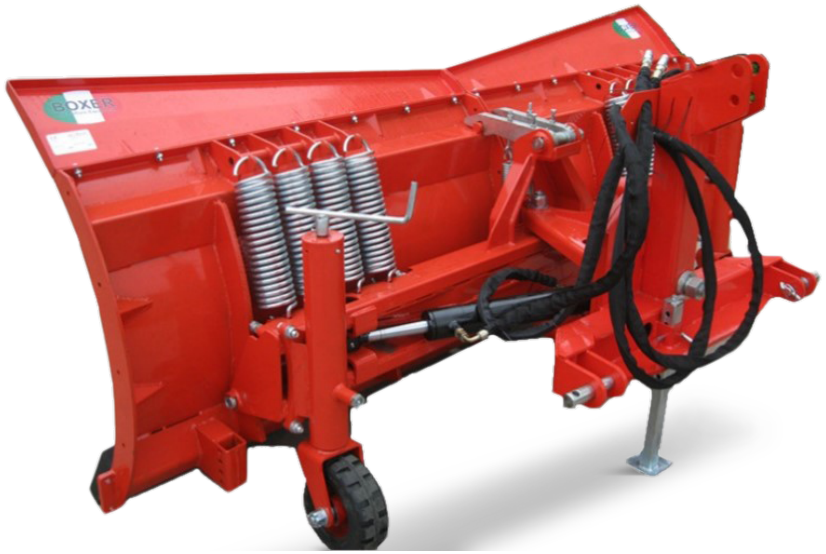

PU

M			C		KG	€
PU 2600	230-260	99	CAT. I/II	80-150	660	**4.350,-**

SNEEUWSCHUIF

Schneeräumschild - Lame a neige - Snow blade

PUV

M			C		KG	€
SS 1400	270-330	99	CAT.II/III	80-150	680	**5.325,-**

SNEEUWSCHUIF

Schneeräumschild - Lame a neige - Snow blade

SSV

M			C		KG	€
SSV 220	205-220	75	CAT.II	50-100	360	**2.550,-**
SSV 250	225-250	75	CAT.II	50-100	400	**2.735,-**
SSV 300	262-300	75	CAT.II	50-100	480	**2.820,-**

VEEGMACHINE

Kehrmachine - Balayeuse - Sweeper

VM

M			C	HP	KG	€
VM 115	115	540	CAT.I	40-50	300	**2.535,-**
VM 150	150	540	CAT.II	40-50	350	**2.870,-**
VM 190	190	540	CAT.II	40-50	400	**3.330.-**

VEEGMACHINE

Kehrmachine - Balayeuse - Sweeper

VM XL

M		Ø	Ltr/min	C	€
VM 260 XL	260	80	35 - 80	CAT.II	**6.480,-**
VM 290 XL	290	80	35 - 80	CAT.II	**6.675,-**

ONKRUIDBORSTEL

Unkrautbürste - Brosse a mauvaises - Weed brush

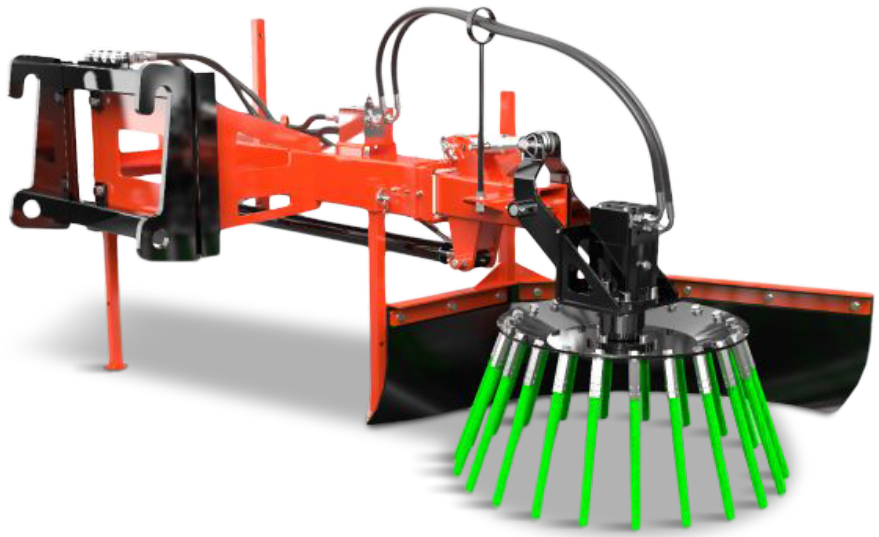

OB

M	Ø	C	Ltr/min	KG	€
OB 70	70	W	20-90	150	**2.820,-**

Meerprijs:
Euro- i.p.v W-aansluiting: €175,-

AANBOUWDELEN / DIVERSE

ANLAGE / VERSCHIEDENE

ACCESSOIRES / DIVERSES

ATTACHMENTS / OTHER

PUINBAK

Gitterschaufel - Seau en pierre - Stone bucket

TEGELRIEK

Steinengabel - Fourchette en pierre - Stone fork

W PB

M		C	€
W10 - PB 1092	110	W.	**1.160,-**
W11 - PB 1296	130	W.	**1.250,-**
W12 - PB 1476	148	W.	**1.360,-**
W12 - PB 1476 E	148	EUR.	**1.360,-**
W13 - PB 1596	160	W.	**1.460,-**
W13 - PB 1596 E	160	EUR.	**1.460,-**

TR

M		C	KG		€
TR 122	122	W.	141	16	**1.055,-**
TR 150	150	W.	193	19	**1.450,-**

4 IN 1 BAK

4-1 Mulde - 4-1 Bac - 4-1 Box

MESTVORK

Krokoschauffel - Fourche Crocodile - Manure fork

4-1 FT

M		C	KG	€
4-1 FT254	145	EUR.	210	**1.220,-**
4-1 FT404	170	EUR.	230	**1.320,-**

MG

M			C	KG	€
MG 25	70	110	EUR.	210	**1.725,-**

HYDRAULISCHE KLEM

Hydraulische klemme - Pince hydraulique - Hydraulic gripper

BK

M		Ø	C		KG	KG	€
BK	90-170	130	EUR.	13-16	180	1200	**1.125,-**

HYDRAULISCHE KLEM

Hydraulische klemme - Pince hydraulique - Hydraulic gripper

BKV

M		C	KG	KG	€
BKV 150W	100-153	W.	273	800	**1.675,-**
BKV 150E	100-153	EUR.	273.	800	**1.675,-**

PELIKAANBAK

Greifschaufel - Bac pélican - Silage grab

HOUTKLEM

Zurrkette - Chaîne d'arrimage - Wood clamp

PB

M		LTR	C	KG		€
PB 110W	110	440	W.	285	4	**1.785,-**
PB 120W	120	485	W.	296	4	**1.825,-**
PB 140W	140	570	W.	317	4	**1.930,-**
PB 140E	**140**	**570**	**EUR.**	**317**	**4**	**1.930,-**
PB 160E	160	660	EUR.	348	5	**2.055,-**
PB 160W	160	660	W.	348	5	**2.055,-**
PB 200E	200	840	EUR.	440	6	**2.575,-**
PB 220E	220	920	EUR.	473	7	**2.750,-**
PB 240E	240	1000	EUR.	495	7	**2.860,-**

HK

M					C	KG	€
HK 76E	74	76	107	76	EUR.	175	**1.465,-**
HK 76W	74	76	107	76	W.	175	**1.465,-**

Abbruchhammer - Marteau de démolition - demolition hammer

HH

M	ton	Ltr/min	C	Ø	KG	€
HH15	1,2 - 3	20-40	CW05	43	125	**3.850,-**
HH25	2,5 - 4,5	25-50	CW05	53	140	**4.150,-**
HH40	4 - 7	35-65	CW10	53	165	**4.950.-**
HH80	6 - 9	50-90	CW10	75	325	**5.850.-**

BOSBOUW

HOLZBAU

TRAVAIL DU BOIS

FORESTRY

HOUTVERSNIPPERAAR

Holzhäcksler - Broyeur de bois - Wood chipper

HV

M	Ø		C		KG	€
HV 106	10	540	CAT.I	18-50	196	**1.475,-**

HOUTVERSNIPPERAAR

Holzhäcksler - Broyeur de bois - Wood chipper

WCL

M	Ø	CAP.		HP	C	KG	€
WCL 8	20	8-9 m³/h	540	25-50	CAT.I	260	**2.485,-**

HOUTVERSNIPPERAAR

Holzhäcksler - Broyeur de bois - Wood chipper

HV

M	Ø		C		KG	€
HV 132	13,2	540/1000	CAT.I/II	25-65	388	**4.515,-**

HOUTVERSNIPPERAAR

Holzhäcksler - Broyeur de bois - Wood chipper

HV

M	Ø		C	HP	KG	€
HV 157	15	540/1000	CAT.II	30-100	485	**4.360,-**
HV 233	25	540/1000	CAT.II	65-100	650	**5.955,-**

HOUTVERSNIPPERAAR

Holzhäcksler - Broyeur de bois - Wood chipper

HV

M	Ø		C		KG	€
HV 285	28,5	540/1000	CAT.II	85-125	875	**8.225,-**

HOUTVERSNIPPERAAR

Holzhäcksler - Broyeur de bois - Wood chipper

MHV

M	Ø	HP		KG	€
MHV 15	15	15	EURO 95	285	**3.925,-**

HOUTVERSNIPPERAAR

Holzhäcksler - Broyeur de bois - Wood chipper

HVR

M	Ø	HP		KG	€
HVR 110	130	13,5	EURO 95	420	**8.750,-**

HOUTKLOVER

Holzspalter - Fendeuse de bûches - Wood Chipper

Werkpositie	- Verticaal
Arbeitsstellung	- Vertikale
Position de travail	- Vertical
working posistion	- Vertical

LSP

M	Ø	CAP.		HP	C	KG	€
LSP 22T	20	22 TON	540	15-55	CAT.I	210	**2.205,-**
LSP 22T-110	20	22 TON	540	15-55	CAT.I	210	**2.305,-**

LSP22T - **Afmeting: 102x38x190 cm**
LSP22T-110 - **Afmeting: 102x38x275 cm**
(Max. hoogte mes 106 cm)

Forst wirt schaft mulcher - Broyeur forestiers - Forestry mulcher

BM

M		Ø			C	KG		€
BM 165	165	12	540-1000	60-70	CAT.II	900	36	**6.250,-**
BM 230	230	12	540-1000	70-80	CAT.II	1000	46	**6.500,-**

Losse slijtonderdelen:

Beitel
Artikelcode: BMH001 - p.st **€ 17,50**

BOMENFREES

Forst wirt schaft mulcher - Broyeur forestiers - Forestry mulcher

BM HD

M		Ø			C	KG		€
BM 180 HD	180	20	1000	90-130	CAT.II	1400	30	**11.850,-**
BM 200 HD	200	20	1000	100-140	CAT.II	1500	32	**12.285,-**
BM 225 HD	225	20	1000	110-160	CAT.II	1593	36	**13.200,-**

Losse slijtonderdelen:

Beitel
Artikelcode: FRM225 - p.st **€ 94,50**

BOMENFREES

Forst wirt schaft mulcher - Broyeur forestiers - Forestry mulcher

HYDRAULISCHE BOMENFREES

Forstmulcher für bagger - Broyeur forestiers pour pelle - Forestry mulcher for excavator

BM SUPER

	M		Ø		HP	C	KG		€
BM 220 SUPER	220	30	540-1000	160-200	CAT.II	2400	51	**17.200,-**

EFM

	M		Ltr/min			KG		€
EFM 800	80	38-80	6-8	250	450	16	**7.990,-**

STOBBENFREES

Stubbenfräse- Broyeur de souches - Stump grinder

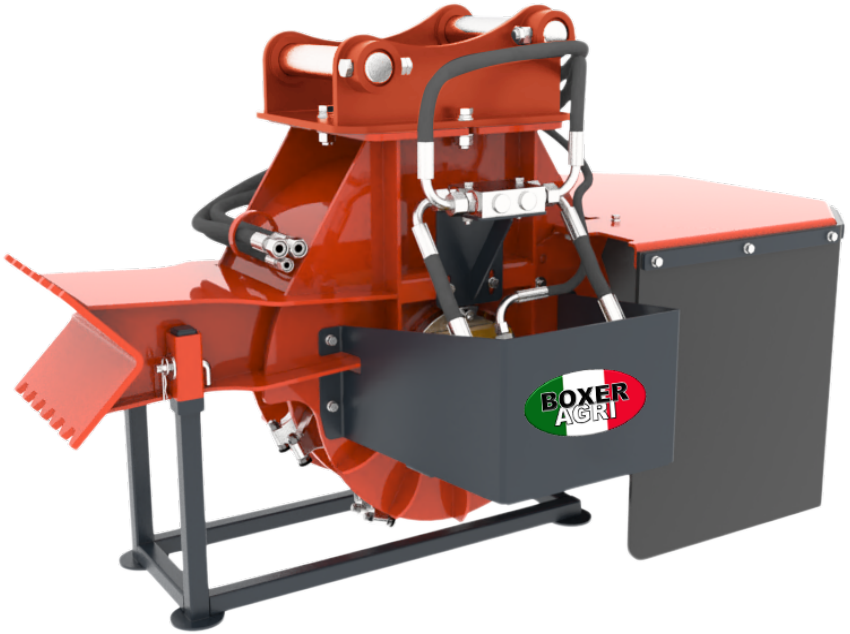

SF HE

M	ton	KG	Ltr/min	Ø		€
SF 37 HE	2.5 - 3.5	165	25-40	370	16	**5.100,-**
SF 47 HE	3 - 7	238	50 - 75	470	16	**5.350,-**

BOSLIER

Forstwinde - Treuil forestier - Forest winch

WPL

M		CAP.		C	KG	€
WPL 40	9mm/ 60 mtr	4285 Kg	120x45x190	CAT.I/II	218	**2.400,-**
WPL 50	10mm/ 70 mtr	5000 Kg	141x50x234	CAT.I/II	350	**3.500,-**

KIPWAGEN

Anhänger - Remorques - Trailer

HT 12

HT 12G

HT

M				KG	KG	€
HT 12	150x90x40	12-30	40	180	1200	**1.875**
HT 12G	150x90x70	12-30	40	200	1200	**1.995**

16x7.50-8

KIPWAGEN

ANHÄNGER

REMORQUES

TRAILER

Anhänger - Remorques - Trailer

HT15

HT25/4

Anhänger - Remorques - Trailer

HT30

HT30-3Z

HT

M		HP	°	KG	KG	€
HT 15	220x110x40	15-30	40	250	1500	**1.995,-**
HT 25	240x125x40	20-50	45	300	2500	**2.860,-**
HT 25/4	240x125x40	20-50	45	320	2500	**2.915,-**

HT 15 - **20x10.00-8**
HT 25 - **185R14**
HT 25/4 - **20x10.00-8**

HT

M		HP	°	KG	KG	€
HT 30	250x150x40	20-50	45	300	3000	**4.175,-**
HT30-3Z*	250x150x40	20-50	45	300	3000	**4.865,-**

10.5x15

**** HT30-3Z: 3 zijdig - 3 sided***

ACHTERLADER

Heckbagger - Rétrocaveuse - Backhoe

AL

GRAAFMACHINES

BAGGER

PELLETEUSE

EXCAVATOR

	M			C	HP	KG	Ltr	€
AL MINI	30	540		CAT.I	18-25	270	18	**4.075,-**
AL 195	30	540		CAT.I	30-45	540	18	**4.875,-**

	A	B	C	D
AL MINI	95	244	228	128
AL 195	290	195	317	200

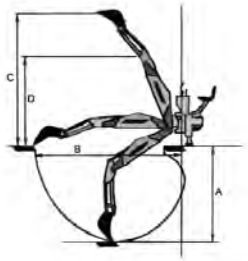

LEGENDA

Machine model	Maschine modell	Modéle de machine	Machine model
Werkbreedte cm	Arbeits breite cm	Largeur travaille cm	Working width cm
Machine breedte cm	Maschine breite cm	Largeur machine cm	Machine width cm
Machine hoogte cm	Machine höhe cm	Hauteur machine cm	Machine height cm
Capaciteit m³	Kapazität m³	Capacité m³	Capacity m³
Capaciteit Ltr.	Kapazität Ltr.	Capacité Ltr.	Capacity Ltr.
Afmetingen cm	Abmessungen cm	Dimensions cm	Size cm
Kiephoogte cm	Schütthöhe cm	Tipping hauteur cm	Dump clearance cm
Werkdiepte cm	Arbeitstiefe cm	Profondeur cm	Tilling depth cm
Sleufbreedte cm	Schlitz/hole breite cm	Largeur cm	Slot/bore width cm
Maaihoogte cm	Schnitthöhe cm	Coupe haute cm	Cutting height cm
Hout lengte cm	Holzlänge cm	Longuer du bois cm	Wood length cm
Inklapbaar	Zusammen klappbar	Pliable	Folding
Kiephoek °	Kipwinkel °	Angle dïnclinasion°	Tipping angle °
Doorsnede cm	Querschnitt cm	Diamétre cm	Diameter cm
Afmeting hooibaal cm	Abmessungen bale cm	Taille de baille de foin cm	Size bale cm
Openings-hoogte cm	Öffnungshöhe cm	hauter de ouverture cm	Opening height cm
Bar N.	Drücken N.	Pressage N.	Pressing N.

Olie Ltr.	Öl Ltr.	Huile Ltr.	Oil Ltr.
Verbruik olie per minuut	Gebrauch öl pro minute	Usage huile par minute	Usage oil per minute
Aftakas toe-rental rpm	Zapfweillen drehzahl rpm	Prise de force rpm	PTO speed rpm
Benodigd vermogen	Empfohlene netz	Exigence de puissance	Recommended power
Benodigd vermogen	Empfohlene netz	Exigence de puissance	Recommended power
Benodigd vermogen	Empfohlene netz	Exigence de puissance	Recommended power
Benodigd vermogen	Empfohlene netz	Exigence de puissance	Recommended power
Gewicht Kg	Gewicht Kg	Poids Kg	Weight Kg
Draagvermogen Kg	Tragfähigkeit Kg	Port en lourd Kg	Deadweight Kg
Categorie aansluiting	Kategorie verbindung	Catégorie ataches	Category
Bandenmaat	Reifen größe	Largeur roues	Tyre size
Strooibreedte cm	Streubreite cm	Largeur epandage cm	Spreading width cm
Drukkracht	Druck netz	Force de pression	Working pressure
Ketting aandrijving	Kettenantrieb	Transmission par chaîne	Chain transmission
Tandwiel aandrijving	Zahnrad antrieb	Transmission a pignons	Gear wheel drive
Aantal per seconde	Anzahl pro sekunde	Nombre par seconde	Number per second
Capaciteit	Kapazität	Capacité	Capacity
Prijs Euro excl.btw	Preis Euro excl.mwst	Prix Euro sans tva	Price Euro excl.vat

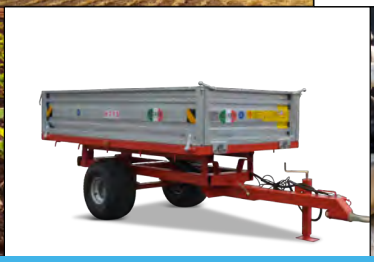
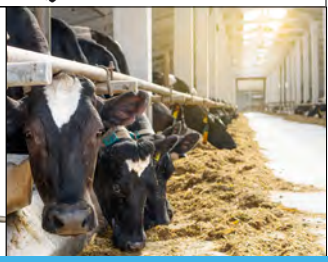

BOXER AGRICULTURE EQUIPEMENT

Member of de Heus groep

Stougjesdijk 153 - 3271 KB - Mijnsheerenland
+31 (0) 186 612333 - info@boxeragri.nl

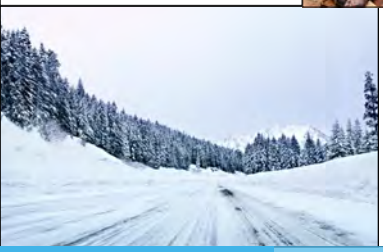

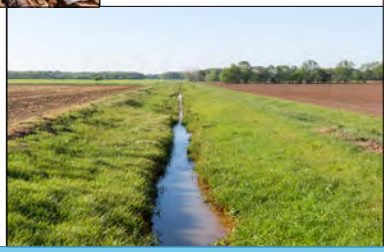

NR.24

WWW.BOXERAGRI.NL